HANSGROHE

Standventil S
13132000

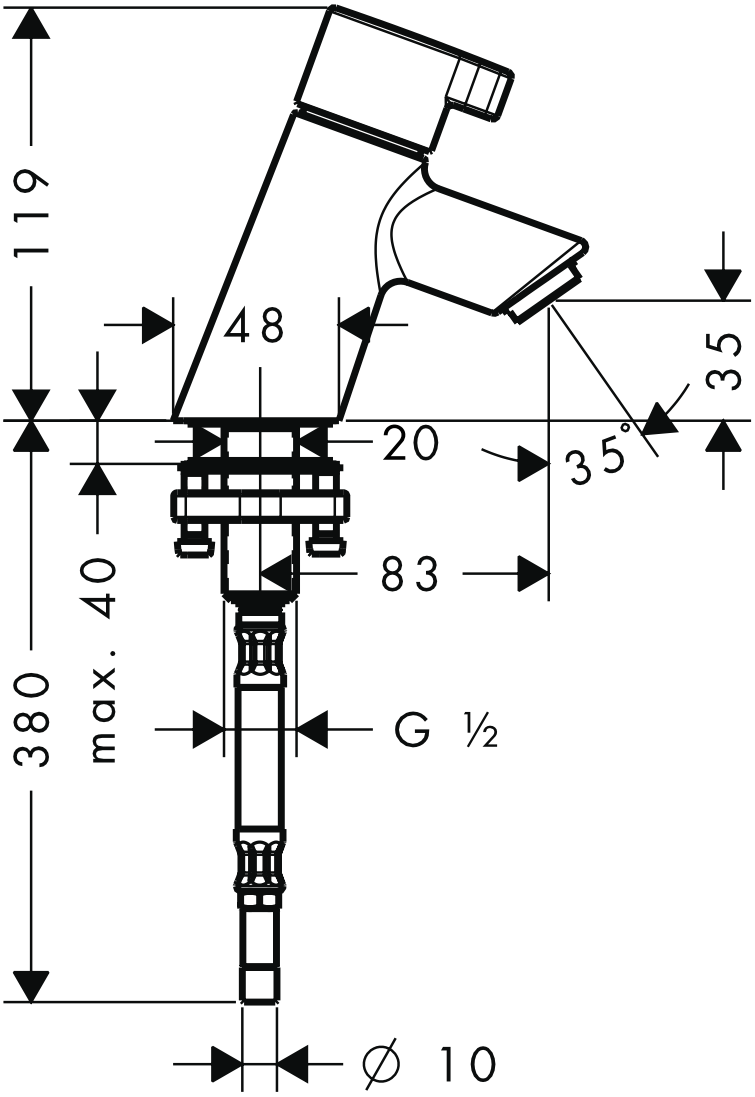

hansgrohe