Art. 33 08 01 (Art. 32 12 00 + Art. 32 81 01 + Art. 33 07 01)

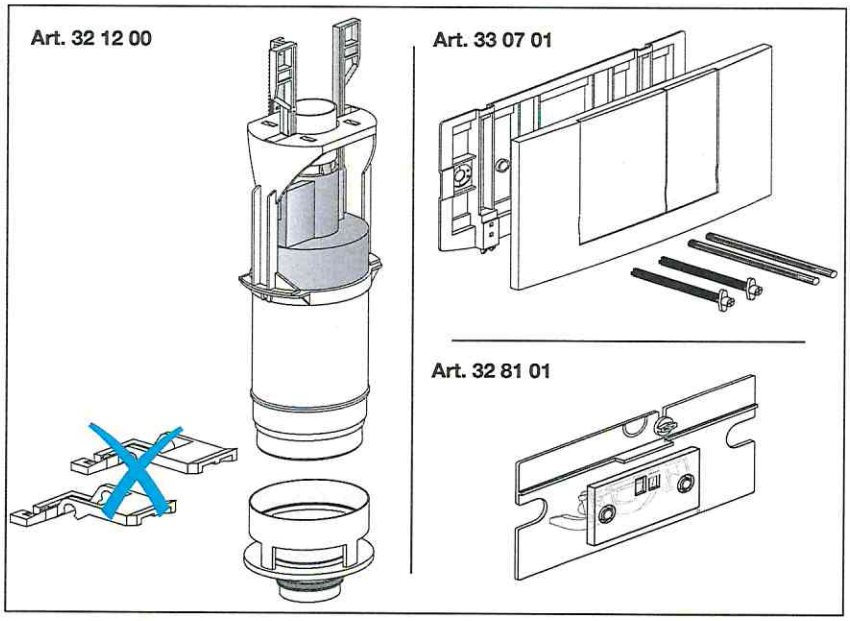

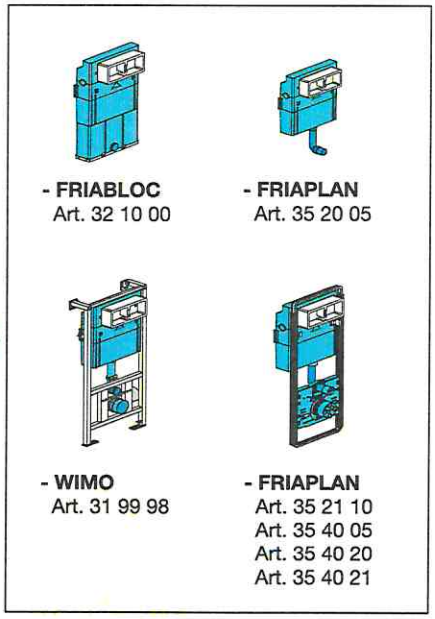

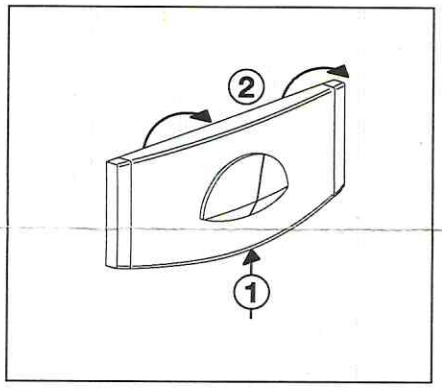

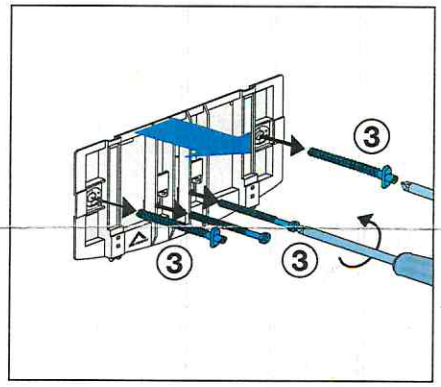

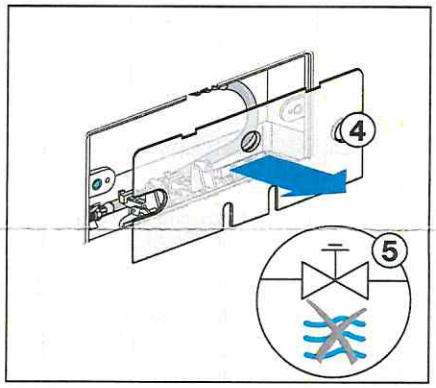

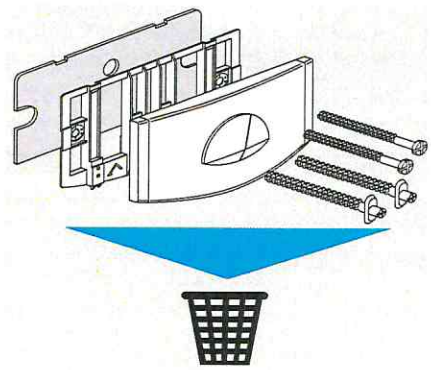

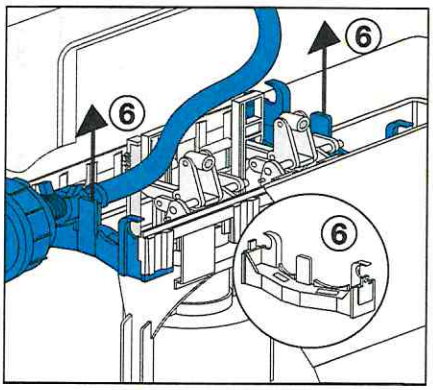

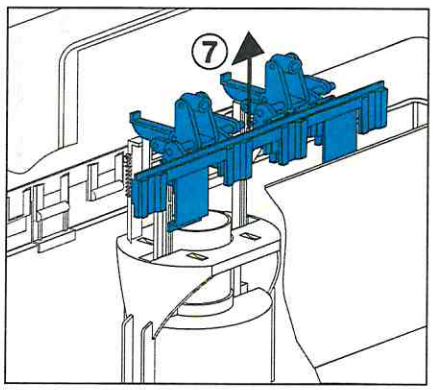

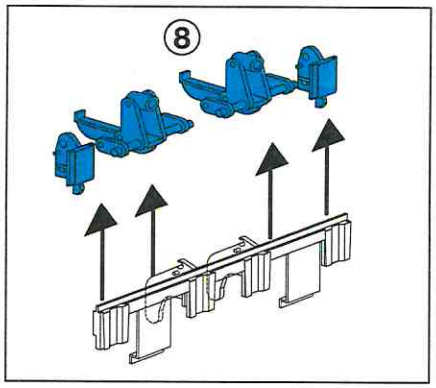

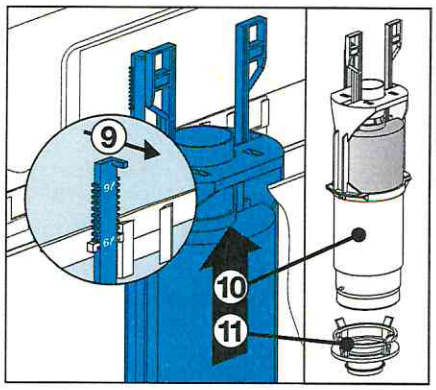

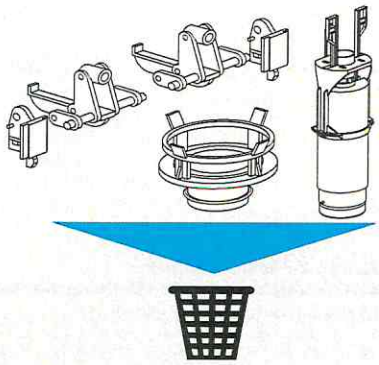

EM.A31.14..0500 - I/13

FRIABLOC® FRIAPLAN® WIMO

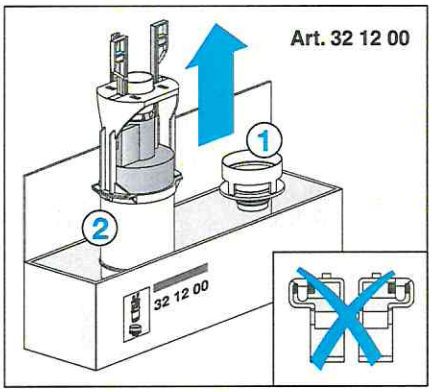

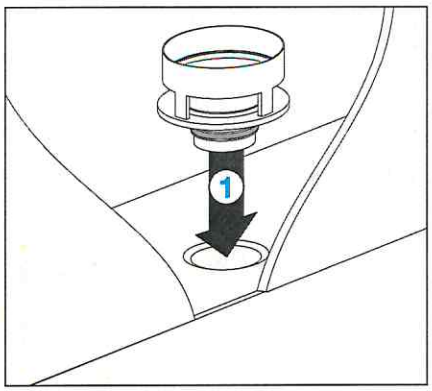

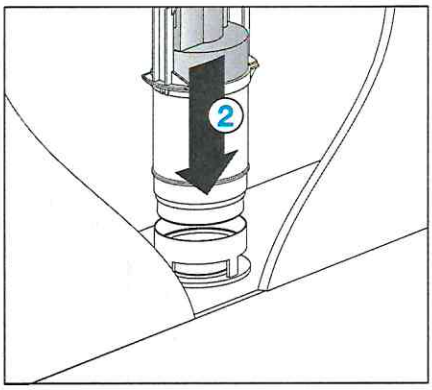

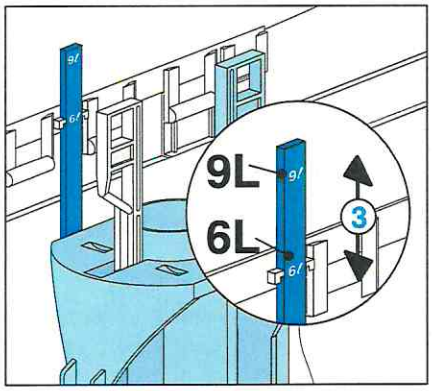

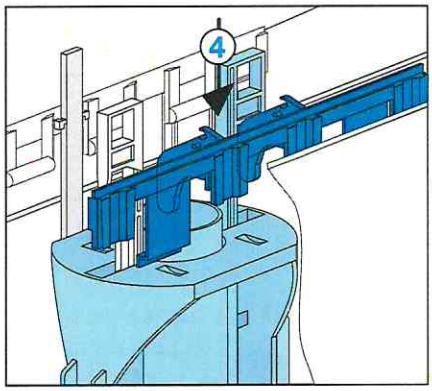

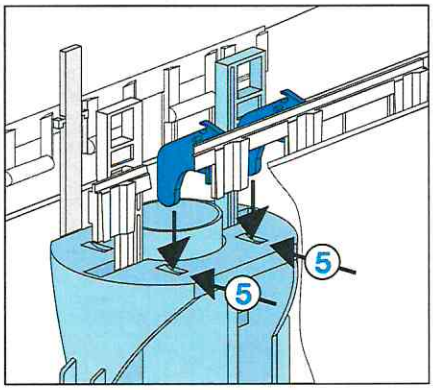

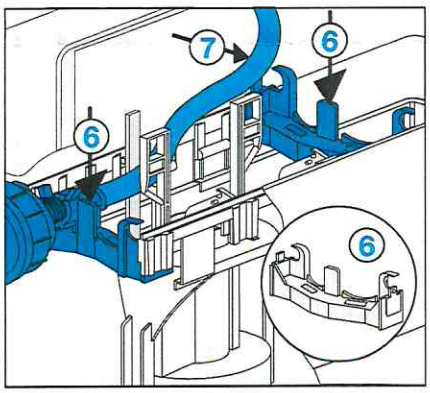

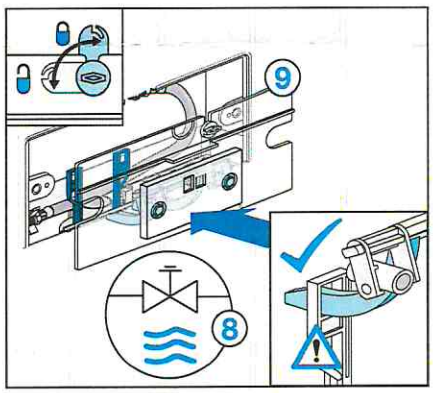

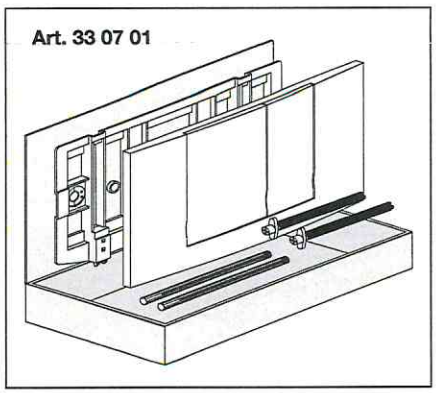

FRIATEC Aktiengesellschaft
Division Gebäudetechnik / Building Services
Steinzeugstraße 50 · 68229 Mannheim
Tel. +49 621 486-1914 · Fax +49 621 486-1902
www.friatec.de · info-gebaeudetechnik@friatec.de

FRIATEC
an Aliaxis company